Nº DO ITEM	Nº DA PEÇA	DESCRIÇÃO	QDT.
1	PG11	Prensa cabo-PG11	1
2	1052	1052-Porca c/canal do o-ring	1
3	O-ring 21.2x1.8-B-ISO 3601-1		1
4	80-6.101	Corpo PG11	1
5	1030	Parafuso de trava	2
6	40-1.1	Pino Macho -	8
7	850	850-miolo invertido do cabo	1
8	ISO 7045 - M2 x 6 - Z --- 6S		1
9	866	866-tampa da base	1

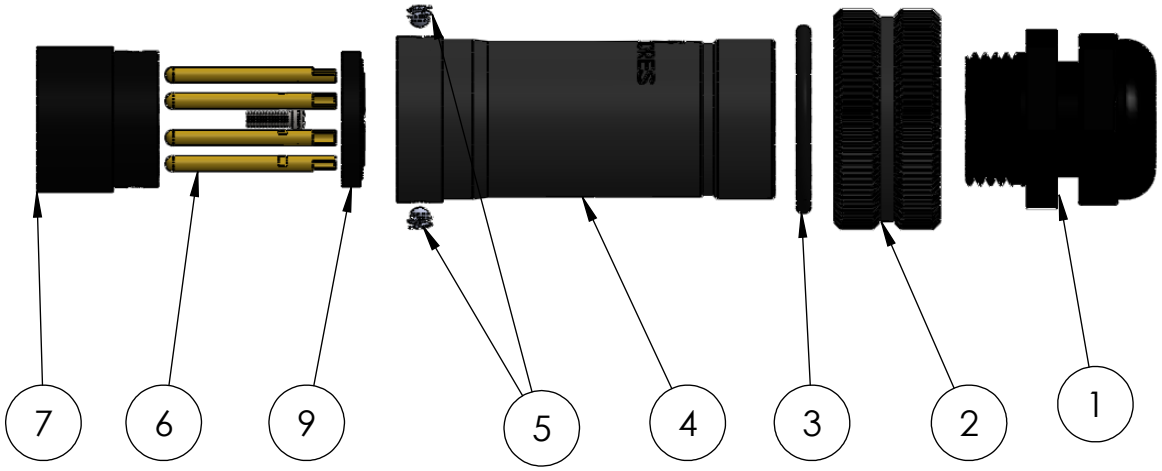

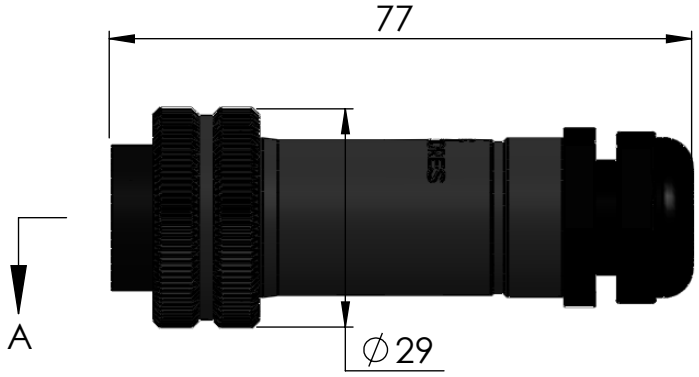

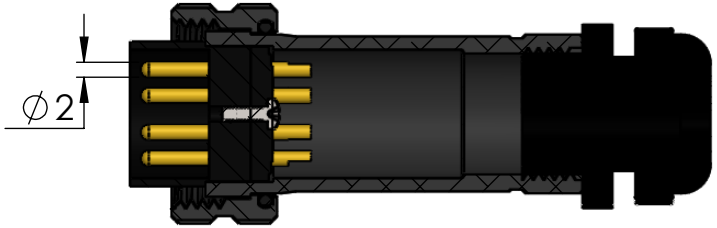

SEÇÃO A-A
ESCALA 1 : 1

Dados Técnicos

Contatos	Latão
Superfície dos contatos	Niquel, banho de ouro
Número de contatos	08
Corrente de trabalho(por via)	10A
Tipo de fixação	Solda
Grau de proteção	IP 67
Isolante	Poliacetal Copolimero POM
Faixa de temperatura	-10 +100 °C
Resistência de Isolação	1500 Volts
Tamanho do cabo	6-10 mm

Código da peça (Part No.):
(Cód final: Cód. peça-mat.-acab.)

-Material-Cor

Opções de carcaças disponíveis (☑):

☑	(AL-P)Alumínio Anodizado Preto		(POM-P)Poliacetal copolimero Preto
☑	(AL-N)Alumínio Anodizado Natural		(POM-B)Poliacetal Branco
☑	(AL-VM)Alumínio Anodizado Vermelho		(PC-P)Policarbonato Preto
☑	(AL-VD)Alumínio Anodizado Verde		(PC-C)Poliacarbonato Colorido
☑	(AL-AZ)Alumínio Anodizado Azul		(PVC-P)PVC Preto
☑	(AL-LR)Alumínio Anodizado Laranja		(PVC-B)PVC Branco
☑	(AL-NT)Alumínio Natural		(PTFE)Teflon Branco
☑	(LT)Latão		(PP-P)Polipropileno Preto
☑	(LT-NI)Latão Niquelado		
☑	(IX)Inox		

Descrição:

Conector cabo M24 invertido 08 vias 10A macho com PG11

Referência: C-24-08-10A-M-V-PG11

A4

Data revisão: 17/03/2016 | PESO: gramas | Escala: | FOLHA 1 DE 1