Nº DO ITEM	Nº DA PEÇA	DESCRIÇÃO	QDT.
1	1075	1075-Corpinho-M32	1
2	1080	1080-porca com canal para o o-ring	1
3	180-11		1
4	180-9(nylon)	Braçadeira	1
5	ISO 7045 - M3 x 6 - Z --- 6N		3
6	825	825-180-3 - Miolo para 18 vias	1
7	601	601 -Pino fêmea Final	18
8	826	826-tampa do miolo	1
9	1030	1030-Parafuso de trava	2

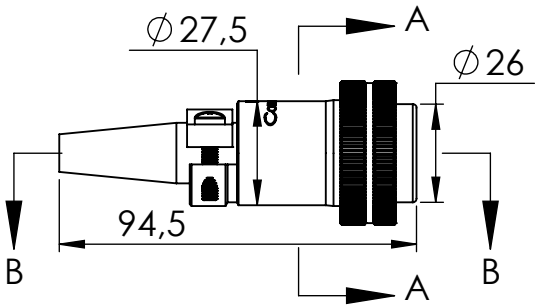

SEÇÃO A-A

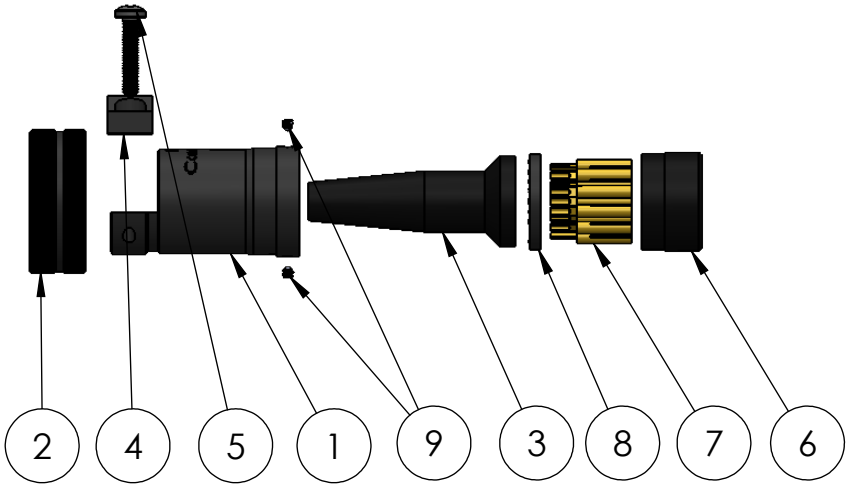

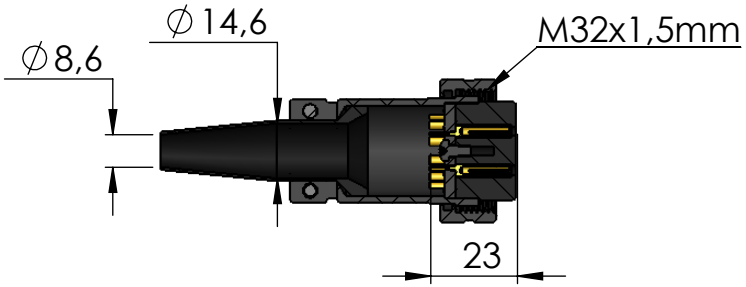

SEÇÃO B-B

Dados Técnicos

Contatos	Latão
Superfície dos contatos	Niquel, banho de ouro
Número de contatos	18
Corrente de trabalho(por via)	10A
Tipo de fixação	Solda
Grau de proteção	IP 60
Isolante	Poliacetal Copolimero POM
Faixa de temperatura	-10 +100 °C
Resistência de Isolação	1500 Volts
Tamanho do cabo	8-14 mm

Código da peça (Part No.): 32132 -Material-Cor
(Cód final: Cód. peça-mat.-acab.)

Opções de carcaças disponíveis (☑):

☑	(AL-P)Alumínio Anodizado Preto		(POM-P)Poliacetal copolimero Preto
☑	(AL-N)Alumínio Anodizado Natural		(POM-B)Poliacetal Branco
☑	(AL-VM)Alumínio Anodizado Vermelho		(PC-P)Policarbonato Preto
☑	(AL-VD)Alumínio Anodizado Verde		(PC-C)Poliacarbonato Colorido
☑	(AL-AZ)Alumínio Anodizado Azul		(PVC-P)PVC Preto
☑	(AL-LR)Alumínio Anodizado Laranja		(PVC-B)PVC Branco
☑	(AL-NT)Alumínio Natural		(PTFE)Teflon Branco
☑	(LT)Latão		(PP-P)Polipropileno Preto
☑	(LT-NI)Latão Niquelado		
☑	(IX)Inox		

Descrição:

Conector cabo M32_18 vias 10A-fêmea

Referência:
C-32-18-10A-F

A4

Data revisão: 28/10/2013 | PESO: gramas | Escala: | FOLHA 1 DE 1