Nº DO ITEM	Nº DA PEÇA	DESCRIÇÃO	QTD.
1	40-32 longo	Corpo 90º	1
2	40-31 PG7	Adaptador 90º M16	1
3	PG7	Prensa cabo PG7	1
4	40-7 1588	Porca recartilhada com canal	1
5	O-ring 14.5x1.8-B-ISO 3601-1	Anel de vedação	1
6	40-10	Parafuso de trava	1
7	80-2	pino fino fêmea	8
8	80-4-pf	Tampa do miolo	1
9	90-3 pf	Miolo fêmea_ 9 vias	1
10	80-2 pf central	Pino fêmea central	1
11	Pino central_sup.	Pino central superior	1

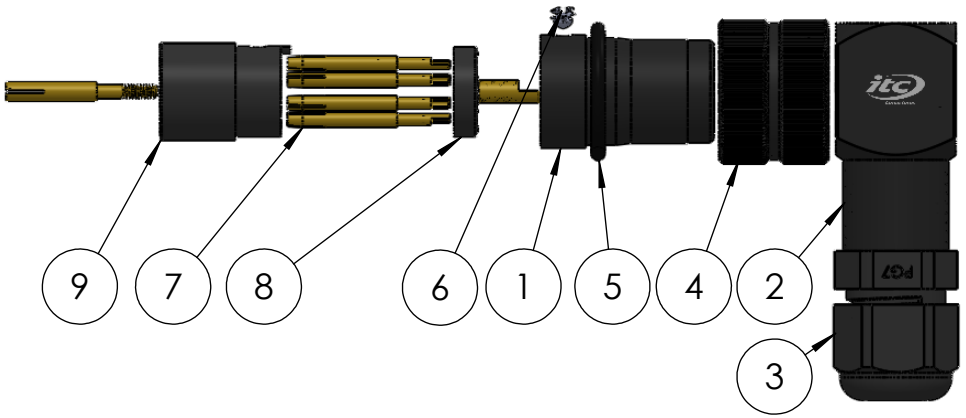

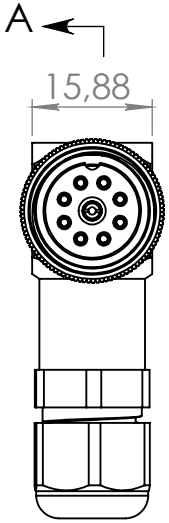

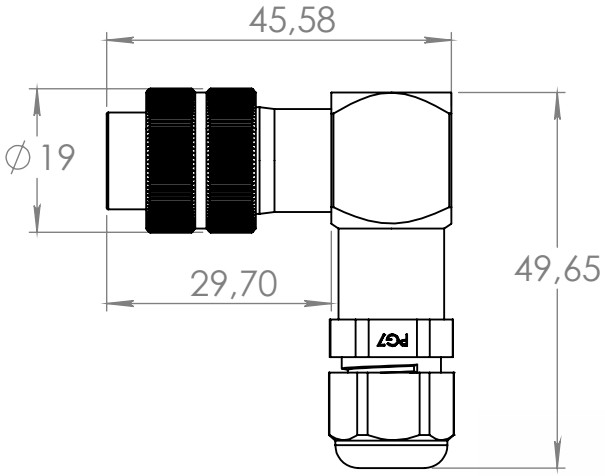

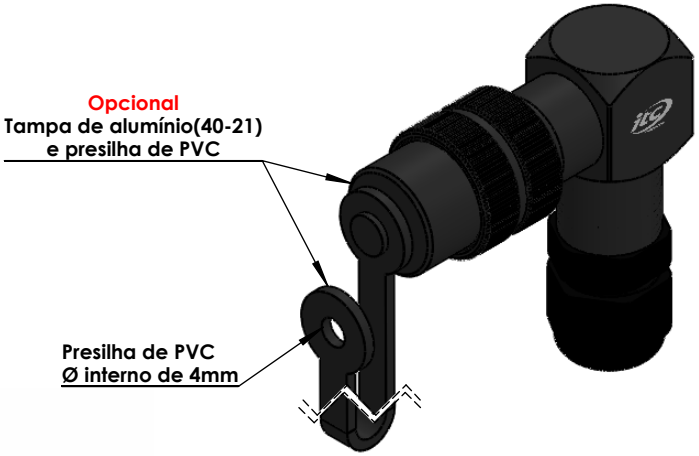

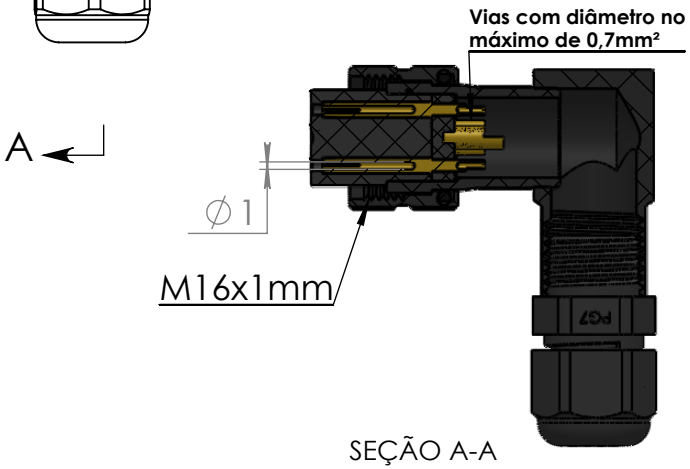

SEÇÃO A-A

Dados Técnicos

Tipo de conector	Conector circular
Função	Conector para cabo
Modelo	M16
Formato da carcaça	90º
Material da carcaça	Alumínio
Pino	Fêmea(banho de ouro sobre níquel)
Contatos/Material do pino	Latão
Número de contatos	06
Corrente de trabalho(por via)	3 Amp
Vedação	Ó-ring
Isolante	Poliacetal Copolimero POM
Faixa de temperatura	-10 +100 ºC
Tipo de fixação do cabo	Prensa cabo - PG7 (3 a 6mm)
Grau de proteção	IP 67 Protegido contra efeitos de imersão temporária em água

Código da peça (Part No.): CCV91-PF-90º-PG7 Número do desenho : **160**

Referência: C-16-09-3A-F-V-AL-90º-PG7

-Material-Cor Opções de carcaças disponíveis (☑):

☑	(AL-P)Alumínio Anodizado Preto		(POM-P)Poliacetal copolimero Preto
☑	(AL-N)Alumínio Anodizado Natural		(POM-B)Poliacetal Branco
☑	(AL-VM)Alumínio Anodizado Vermelho		(PC-P)Policarbonato Preto
☑	(AL-VD)Alumínio Anodizado Verde		(PC-C)Poliacarbonato Colorido
☑	(AL-AZ)Alumínio Anodizado Azul		(PVC-P)PVC Preto
☑	(AL-LR)Alumínio Anodizado Laranja		(PVC-B)PVC Branco
☑	(AL-NT)Alumínio Natural		(PTFE)Teflon Branco
	(LT)Latão		(PP-P)Polipropileno Preto
	(LT-NI)Latão Niquelado		
	(IX)Inox		

Durabilidade :Após 700 conexões e desconexões conserva todas as características elétricas e mecânicas

Resistência de Isolação: Pino á pino 3000 Ω; Pino á carcaça 3000 Ω (1500 Volts)

A4

Tipo do cabo: Via com Ø máximo de 0,7mm²

Fixação dos fios: Solda

Peso: 20 gramas

FOLHA 1 DE 1

Data revisão: 06/08/2019