Nº DO ITEM	Nº DA PEÇA	DESCRIÇÃO	QTD.
1	1057 Modelo A	Corpinho 90º	1
2	80-31-PG11	Adaptador 90º M24	1
3	PG11	Prensa Cabo	1
4	80-7 V sem canal	Porca recartilhada sem canal	1
5	40-10	Parafuso de trava	2
6	O-ring 19 X1,5	Anel de vedação	1
7	90-13 IV	Miolo macho	1
8	40-1	Pino macho 10A	8
9	80-12	Tampa do miolo	1
10	40-1_central	Pino macho central	1
11	40-2 RI	Pino central superior	1

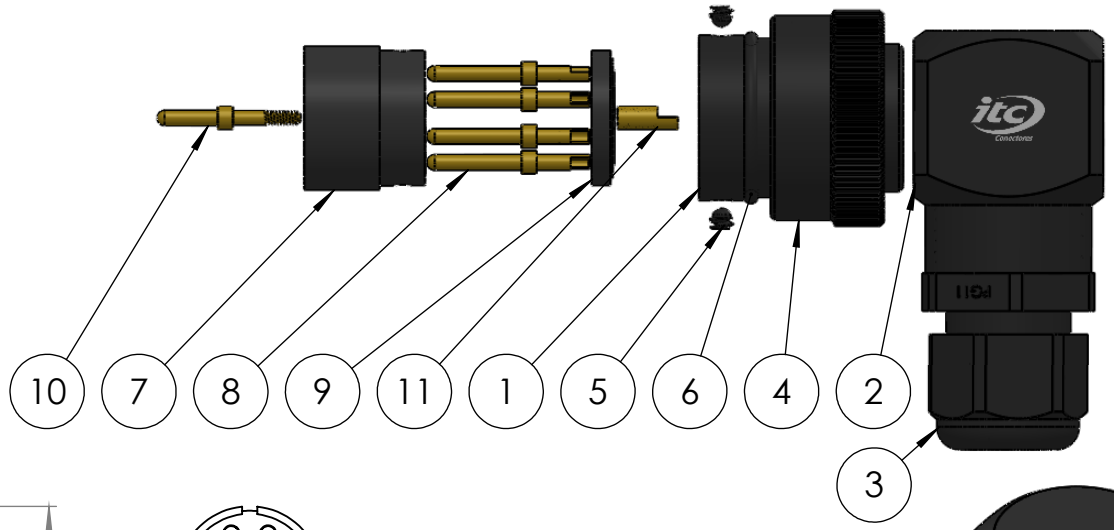

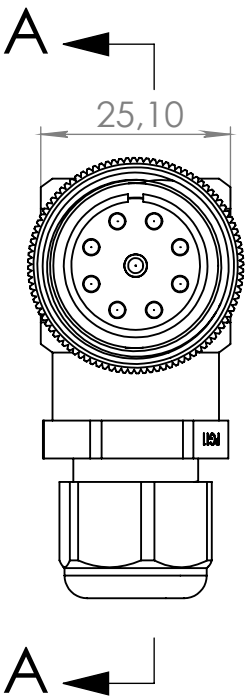

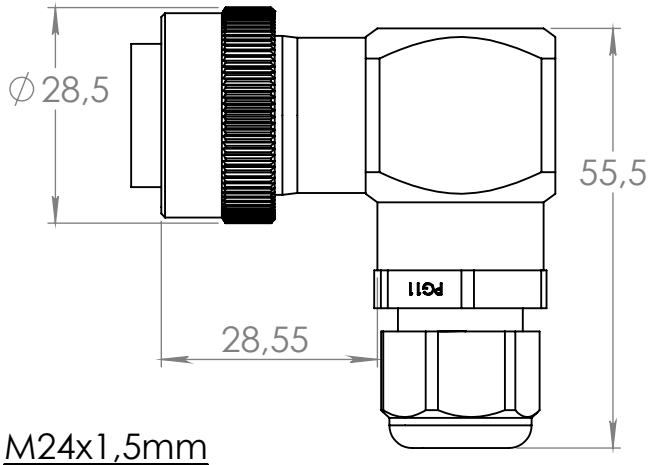

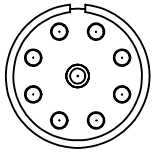

Lado da solda

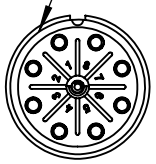

Opcional
Tampa de alumínio e presilha de PVC

Ø interno 4,3 mm

M24x1,5mm

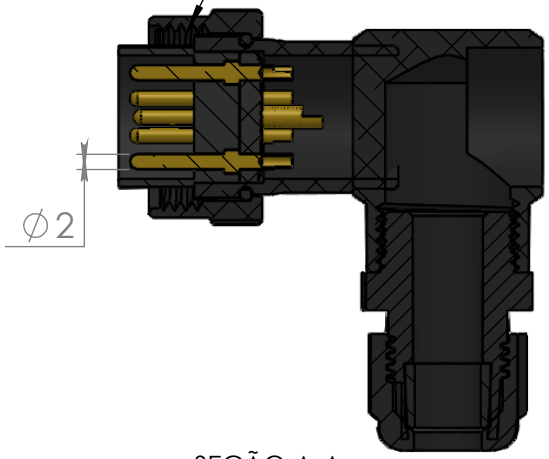

SEÇÃO A-A

Dados Técnicos

Tipo de conector	Conector circular
Função	Conector para cabo
Modelo	M24
Formato da carcaça	90º
Material da carcaça	Alumínio
Pino	Macho(banho de ouro sobre níquel)
Contatos/Material do pino	Latão
Número de contatos	9
Corrente de trabalho(por via)	10 Amp
Diâmetro do pino:	Ø 2,0 mm
Tipo de pino	Solda
Vedação	Ó-ring
Isolante	Poliacetal Copolimero POM
Grau de proteção	IP 67 Protegido contra efeitos de imersão temporária em água

Código da peça (Part No.): CCV91-IV-90º-PG11 Número do desenho :

Referência: Conector para cabo 90º M24 vedado, 9 vias macho 10A

-Material-Cor Opções de carcaças disponíveis (☑):

☑	(AL-P)Alumínio Anodizado Preto		(POM-P)Poliacetal copolimero Preto
☑	(AL-N)Alumínio Anodizado Natural		(POM-B)Poliacetal Branco
☑	(AL-VM)Alumínio Anodizado Vermelho		(PC-P)Policarbonato Preto
☑	(AL-VD)Alumínio Anodizado Verde		(PC-C)Poliacarbonato Colorido
☑	(AL-AZ)Alumínio Anodizado Azul		(PVC-P)PVC Preto
☑	(AL-LR)Alumínio Anodizado Laranja		(PVC-B)PVC Branco
☑	(AL-NT)Alumínio Natural		(PTFE)Teflon Branco
	(LT)Latão		(PP-P)Polipropileno Preto
	(LT-NI)Latão Niquelado		
	(IX)Inox		

Durabilidade :	Após 700 conexões e desconexões conserva todas as características elétricas e mecânicas
Resistência de Isolação	Pino á pino 3000 Ω Pino á carcaça 3000 Ω (1500 Volts)
Tipo de fixação do cabo	Prensa cabo - PG11 (5,5 a 10mm)
Tipo do cabo	Via com Ø máximo de 1mm²
Faixa de temperatura	-10 +100 ºC

A4

Peso: 21,5gramas

FOLHA 1 DE 1 Data revisão: 11/11/2020